Task

Team name: uuuhhhhhhh
Timothée; Nikki; Chrysa; Eos

<u>French :</u>

Nous avons créé un sous-marin avec des ballast et une pompe comme vous voyez dans cette photo ci-dessous,

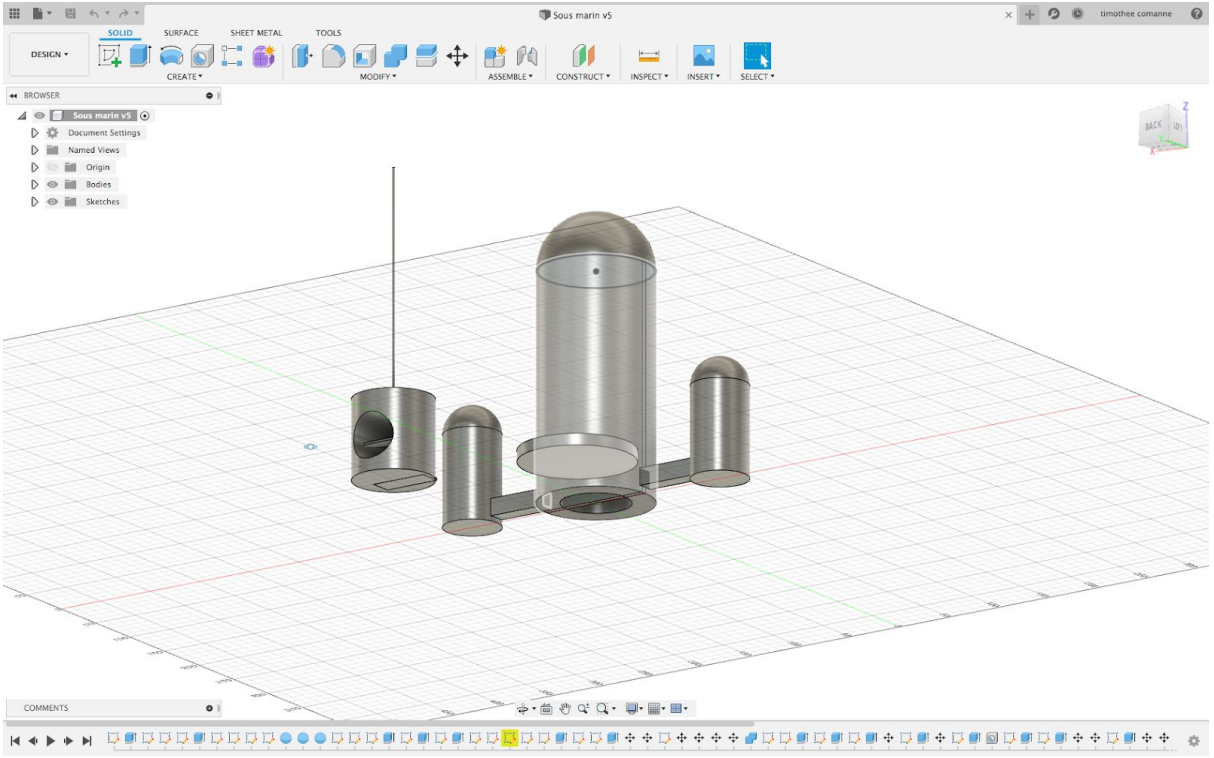

Ce sous-marin servira à avoir des échantillons pour éventuellement nettoyer la Mer du Nord et la Mer Méditerranée et pour voir à combien de pourcent de plastique nous avons à nettoyer. Au niveau du sous-marin, l'eau entrera par en bas, et avec un système de pompe et de ballast, pourra descendre et monter dans la mer.

<u>English :</u>

We create a submarine with ballast and one pump like you see on this photo. This submarine is used for take samples, to maybe clean the North Sea and Mediterranean Sea and see how much plastic and infection percent we have in the sea. About the submarine, the water enter from below, and with a ballast and pump system, the submarine can move up and down in the sea.
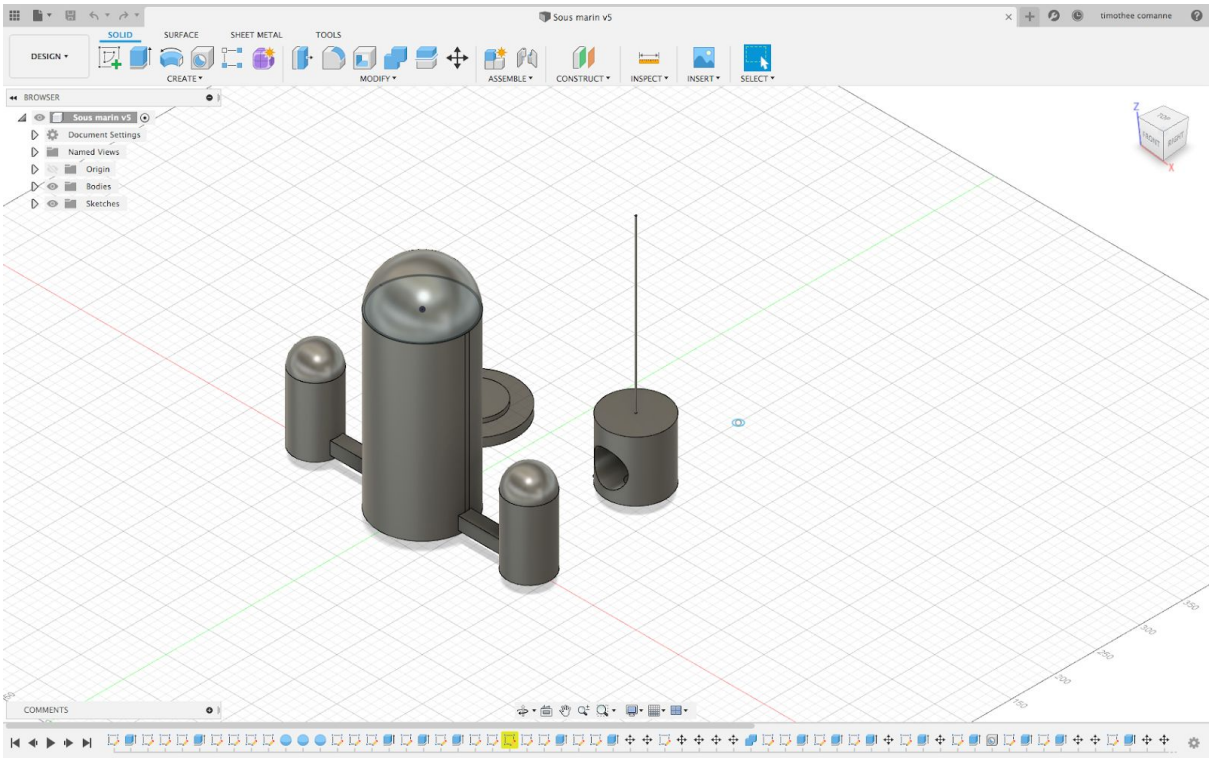
Greek:
Δημιουργούμε ένα υποβρύχιο με έρμα και μία αντλία όπως βλέπετε σε αυτή τη φωτογραφία. Αυτό το υποβρύχιο χρησιμοποιείται για να πάρει δείγματα νερού,
ίσως να καθαρίσει τη Βόρεια και τη Μεσόγειο Θάλασσα και να δούμε τα ποσοστα πλαστικού και μολυνσης που έχουμε στη θάλασσα. Σχετικά με το υποβρύχιο, το νερό εισέρχεται από κάτω, και με ένα σύστημα έρματος και αντλίας, το υποβρύχιο μπορεί να κινηθεί προς τα πάνω και προς τα κάτω μέσα στη θάλασσα.